KOBELCO

SK140SRD
SK210D

Macchina per demolizione di materiali metallici

We Save You Fuel
Achieving a Low-Carbon Society

Una demolizione di precisione aumenta il valore delle risorse provenienti dai veicoli a fine vita

Le macchine per demolizione multifunzioni di Kobelco e per demolizioni di auto contribuiranno a ottenere un maggiore livello di riciclaggio delle auto, in futuro.

Fin dall'entrata in vigore della direttiva ELV nel 2000, l'Europa ha costantemente aumentato il riciclaggio e il riuso di auto e parti di auto usate. I vari paesi hanno redatto ed emendato leggi e normative allo scopo di ottenere un importante tasso di riuso/riciclaggio pari all'85%. Tutto ciò e i miglioramenti nell'efficienza delle operazioni sui siti di demolizione sono fattori di sviluppo delle industrie di riciclaggio del metallo, che evitano lo spreco del potenziale valore delle auto usate. Al tempo stesso, le nuove auto progettate durante questo periodo si sono notevolmente evolute grazie ai controlli più avanzati, a nuove informazioni e alle tecnologie dei materiali. I veicoli ibridi continuano a diventare sempre più importanti e anche i veicoli completamente elettrici si sono imposti sul mercato. Questi progressi e cambiamenti nel settore automobilistico richiederanno operazioni di demolizione delle auto più precise nei prossimi 5-10 anni. Le macchine Kobelco per la demolizione di materiali metallici sono la soluzione ideale per ottenere questa precisione. Le nostre macchine aumentano l'efficienza nella demolizione in modo da poter gestire più unità contemporaneamente. Inoltre, le nostre macchine consentono operazioni di separazione più precise e complesse in modo da poter raccogliere anche le minime quantità di metalli rari e di altri materiali importanti che altrimenti andrebbero perduti. Proponiamo questa strategia di business perché comprendiamo il valore dei veicoli a fine vita come risorse e abbiamo promosso l'uso completo di queste risorse da molti anni a questa parte.

Macchina per demolizione multifunzione

SK140SRD

Macchina per demolizione auto

Macchina per demolizione multifunzione

SK210D

Macchine che racchiudono 40 anni della nostra esperienza nei siti di demolizione

Macchine progettate e costruite appositamente per la demolizione delle auto

Tubazione per la cesoia rotante

Tubazioni per apertura/chiusura e rotazione specifiche per applicazioni gravose allo scopo di garantire prestazioni delle cesoie ottimali.

Accessori anteriori

Le cesoie Kobelco garantiscono la massima potenza per la presa, lo schiacciamento e il taglio per consentire all'operatore di rimuovere in modo semplice ed efficiente i componenti e selezionare i materiali di valore.

Braccio di sollevamento e braccio di scavo rinforzati

I componenti per servizi gravosi sono appositamente progettati e installati in fabbrica per le applicazioni di demolizione più pesanti.

Cilindri per servizi gravosi (con valvole di sospensione del carico)

Il cilindro dell'accessorio e il cilindro del braccio di movimentazione sono rinforzati affinché resistano ai carichi elevati. I cilindri del braccio di sollevamento e del braccio di scavo sono dotati di valvole di sicurezza.

Cabina specifica per macchina per demolizione di materiali metallici

Cabina speciale con protezione anteriore e superiore dei finestrini e vetro di sicurezza per la protezione dell'operatore.

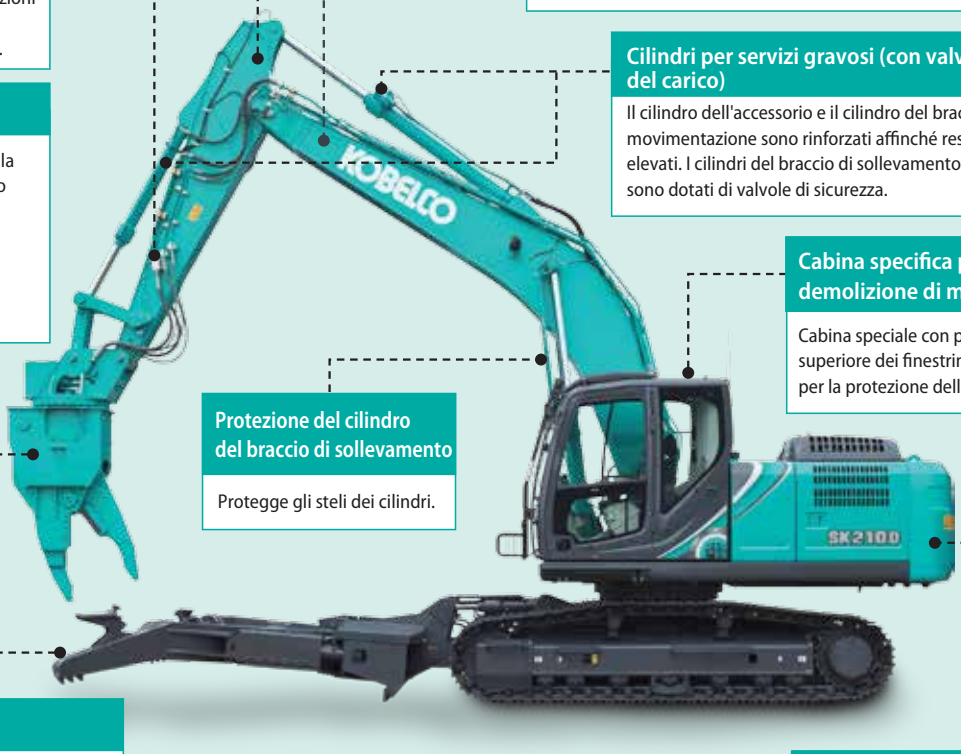

Protezione del cilindro del braccio di sollevamento

Protegge gli steli dei cilindri.

Braccio a ganascia

Il braccio a ganascia si sposta verticalmente (in alto e in basso) e si chiude orizzontalmente (da lato a lato) per afferrare meglio l'auto rispetto ai bracci che afferrano solo dall'alto.

Contrappeso

Per aumentare la stabilità, viene utilizzato un contrappeso maggiorato speciale.

Bracci a ganascia

Bracci a ganascia appositamente progettati da Kobelco

I bracci a ganascia progettati da Kobelco sono specifici per afferrare il veicolo in varie posizioni e garantire il massimo accesso per il completo smantellamento. I bracci a ganascia comprendono strumenti aggiuntivi per velocizzare e rendere più efficiente il processo di demolizione.

Copertura centrale
Realizzata per proteggere i bracci a ganascia dal materiale in lavorazione.

Macchina per demolizione multifunzione (a 4 vie)

Macchina per autodemolizione (a 2 vie)

Denti
Usati per separare le teste di alluminio e le trasmissioni dai blocchi del motore.

Punzone
Usato per rimuovere pannelli strumenti e schede circuitali e per pulire fili e cablaggi.

Elementi di tenuta
Gli elementi di tenuta sferici afferrano l'auto da demolire; sono poi utilizzati per sostenere elementi più piccoli come il motore e il cruscotto per rimuovere ulteriori componenti.

Pressa
Progettata per piegare facilmente oggetti lunghi.

Flusso globale del processo di riciclaggio delle auto e i vantaggi di utilizzare le macchine per demolizione multifunzioni

Diagramma di flusso del processo di demolizione

Funzionamento della macchina per demolizione delle auto

1. Ricezione e valutazione delle auto

Ingresso dei veicoli testati al dinamometro per controllare le condizioni del motore.

2. Raccolta di carburante, fluidi e gas clorofluorocarburi

Rimozione dei fluidi quali carburante, antigelo, oli e gas clorofluorocarburi.

3. Raccolta delle parti

Raccolta efficiente delle parti riutilizzabili.

Pneumatici · Sportelli · Batterie · Sedili · Cofani

4. Raccolta dei componenti del telaio e dei motori

L'auto viene rovesciata per estrarre in completa sicurezza motore, sistema di scarico e componenti delle sospensioni.

Scarico · Motore · Sospensione

5. Processo di demolizione delle auto

Dopo l'elaborazione preliminare, l'auto viene separata nei componenti principali quali ferrosi, non ferrosi e plastiche.

29 Cu Rame 63.546 · 13 Al Alluminio 26.982 · Cablaggi · Motore · Radiatore

5. Processi dopo la rimozione delle parti

Una volta puliti interamente, i componenti diventano parti riciclate di buona qualità.

METODO EUROPEO

6. Processi di riduzione dei volumi

Dopo il trattamento, le auto da demolire vengono trinciate e schiacciate o pressate per ottenere materiali necessari per le industrie.

Blocchi di materiali che possono poi essere distribuiti agli impianti di fusione per il riciclaggio.

L'evoluzione nel settore delle demolizioni di auto europeo a opera di Kobelco

Capacità di demolizione dei veicoli quadruplicata* rispetto alla demolizione manuale.

*In un solo giorno (cifre basate su test Kobelco)

15 veicoli >
Un operaio con lavoro manuale.

60 veicoli >
Un operaio con una macchina per demolizioni di auto Kobelco.

Motore · Convertitori catalitici · Acciaio dal corpo · Sedili · Finestrini · Sospensione · Radiatore · Freni · Paraurti anteriore e posteriore · Trasmissione · Sportelli · Cablaggi · Ruote/pneumatici

L'accessorio speciale della macchina è progettato per estrarre completamente i materiali dai veicoli a fine vita (ELV) in tutta sicurezza.

Miglior tasso di recupero per metalli rari

26	13	29	78	46
Fe	Al	Cu	Pt	Pd
Ferro	Alluminio	Rame	Rame	Palladio
55.933	26.982	63.546	195.08	106.42

La separazione di questi metalli di valore è più rapida e semplice e può essere effettuata con una sola macchina Kobelco.

Accessorio anteriore [cesoia]

Cesoia speciale per processi di separazione più dettagliati

Le cesoie Kobelco sono progettate per offrire la massima potenza di presa, mantenimento, rotazione, frantumazione e trazione.
Il design per servizi gravosi è studiato per resistere alle demolizioni più pesanti nonostante siano sufficientemente adattabili da effettuare operazioni delicate e precise. L'attrezzo per il modello SK210D è dotato di 2 motori di rotazione per fornire ulteriore forza di rotazione e garantire maggiore produttività ai clienti.

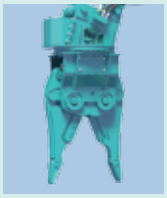

Cesoia per demolizione multifunzione KHE750PR-2

Cesoia per demolizione multifunzione KVE720PR

Cesoia per demolizione di auto KV800PR

Design e costruzione del corpo, delle punte e del gruppo di rotazione per servizi gravosi consentono la massima produttività e la facilità di manutenzione.

Cesoia per demolizione multifunzione

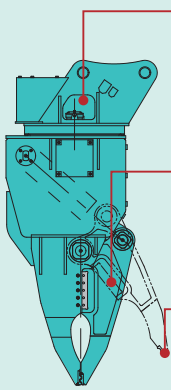

Sistema di rotazione a 360 gradi

La potente coppia di rotazione consente efficaci movimenti di rotazione e smontaggio tramite il pulsante a comando proporzionale sul joystick di sinistra. I movimenti sono rapidi, controllati e precisi.

Lame di taglio / taglienti

Le potenti lame di taglio / taglienti sul retro della ganascia consentono all'operatore di tagliare il telaio e lo chassis del veicolo e di ridurre le dimensioni degli altri materiali.

Elevata forza di schiacciamento

I denti sostituibili con interblocco sono realizzati per afferrare saldamente il materiale, sebbene siano sufficientemente agili da prendere anche un singolo cablaggio.

Gestione del lavoro regolare ed efficiente grazie alle nostre tecnologie avanzate e all'assistenza completa

Sistema di prevenzione delle interferenze in cabina

Il sistema di prevenzione delle interferenze in cabina è fornito come dotazione standard per evitare il contatto fra la cesoia e la cabina durante il lavoro. Il rilevamento accurato per la posizione e l'orientamento delle cesoie riduce al minimo l'intervallo di avviso delle interferenze per garantire un'area di lavoro effettiva più ampia. Dato che la cesoia è controllata e non può entrare in contatto con la cabina, l'operatore è in grado di lavorare con maggiore produttività e maggiore attenzione al processo di demolizione.

Funzionamento del sistema

Vengono emessi avvisi acustici e visivi quando le cesoie si avvicinano alla cabina, ma la macchina si arresta prima di qualsiasi contatto con la cabina.

Come funziona

Il sistema calcola l'angolo del braccio di sollevamento, l'angolo del braccio di movimentazione, l'angolo di inclinazione dell'attrezzo, controllandone il suo movimento.

Sensore dell'angolo del braccio di sollevamento

Sensore dell'angolo del braccio di movimentazione

Sensore dell'angolo dell'accessorio

Ambiente operativo confortevole

La cabina ampia e spaziosa garantisce la massima visibilità dal parabrezza e dai finestrini laterali. I montanti sono stretti e ridotti al minimo per ridurre ulteriormente i punti ciechi e le distrazioni. Inoltre la cabina è a tenuta d'aria con filtri interni ed esterni per la climatizzazione e molle di sospensione. Il tutto per garantire confort e massima produttività per l'operatore.

Il sedile dotato di sospensioni assorbe le vibrazioni

Il sedile reclinabile garantisce un ampio angolo di inclinazione

Funzionamento intuitivo

L'utilizzo della macchina risulta naturale e semplice grazie all'azionamento dei bracci a ganascia tramite i pedali e della cesoia tramite i commutatori a bilanciere sul joystick. Leve, pedali e commutatori sono di facile azionamento senza richiedere una forza eccessiva per evitare la stanchezza nei periodi di utilizzo prolungato.

Motore ecocompatibile

Taglio di emissioni di NOx

Nuovo motore conforme allo standard TIER IV Final

Il modello SK140SRD è dotato di Diesel Oxidation Catalyst (DOC) e Selective Catalytic Reduction (SCR) per il controllo delle emissioni. Il modello SK210D più grande utilizza SCR e filtro antiparticolato (DPF) per il controllo delle emissioni. Entrambe le macchine sono dotate di serbatoi ad ampia capacità per DEF/AdBlue* in modo da estendere gli intervalli di riempimento.

*AdBlue® è un marchio registrato di Verband der Automobilindustrie e. V. (VDA).

■ Tasso di riduzione di NOx
(Rispetto ai modelli precedenti)

Riduzione di circa l'**88%**

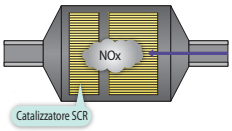

Alle alte temperature, azoto e ossigeno si combinano per produrre ossidi di azoto (NOx). Riducendo la quantità di ossigeno e abbassando la temperatura di combustione il sistema ottiene un tenore più ridotto di NOx.

Impianto di raffreddamento EGR

Pur garantendo sufficiente ossigeno per la combustione, i gas di scarico raffreddati vengono miscelati con l'aria in ingresso e messi nuovamente in circolo nel motore. Questo accorgimento riduce il contenuto di ossigeno e abbassa la temperatura di combustione.

Riduzione delle emissioni di particolato

Il particolato (PM, particulate matter) è principalmente costituito da fuliggine generata da una combustione incompleta; una migliore efficienza di combustione riduce le emissioni di PM.

Sistema Common rail

L'iniezione ad alta pressione atomizza il carburante; l'iniezione più precisa migliora l'efficienza di combustione. Questo inoltre contribuisce a migliorare l'efficienza nei consumi di carburante.

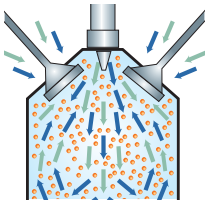

Sistema Common rail

Sistema di raffreddamento del motore unico -iNDr- <Solo su SK140SRD>

La tecnologia iNDr assorbe l'energia acustica per minimizzare il rumore creando un percorso per l'aria che raffredda il motore. Il modello SK140SRD è dotato di un'unità di riduzione catalitica selettiva (SCR) che ha richiesto una nuova progettazione con due condotti offset in testa. Ciò consente di ottenere un ampio spazio per assorbire il rumore del motore.

iNDr Integrated Noise & Dust Reduction Cooling System

L' eliminazione delle polveri mantiene le prestazioni del sistema di raffreddamento

I filtri ad alta densità con grana 30* bloccano la polvere presente nell'aria aspirata. Ciò previene intasamenti del sistema di raffreddamento e del filtro dell'aria, assicurando sempre le massime prestazioni. La forma ondulata del filtro consente il passaggio dell'aria attraverso le creste delle ondulazioni raccogliendo la polvere sul fondo e garantisce un flusso d'aria regolare.

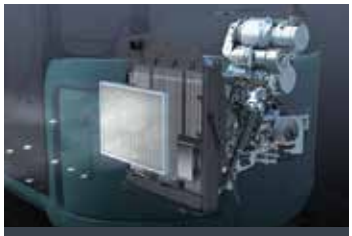

Blocco della polvere

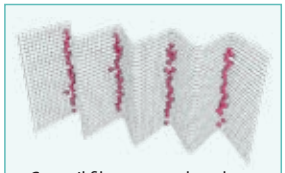

Come il filtro cattura la polvere

*"Grana 30" significa che in ogni pollice quadrato del filtro esistono 30 fori costituiti da fili orizzontali e verticali.

Dispositivi di sicurezza per la protezione dei lavoratori per liberarli da ansia e stress

Protezione anteriore (verticale)

I finestrini anteriori sono protetti dalla protezione verticale per evitare danni e garantire maggiore sicurezza all'operatore.

Protezione sul tettuccio di livello II (conforme a ISO10262)

La protezione a griglia del tettuccio in dotazione standard protegge l'operatore dalla caduta di oggetti sul tettuccio.

Finestrino anteriore

I finestrini anteriore e sul lato destro sono dotati di una pellicola anti penetrazione e lacerazione per mantenere uniti i frammenti di vetro.

Telecamera posteriore

Funzioni standard di sicurezza della macchina per proteggere l'operatore, il personale attorno alla macchina e le attrezzature circostanti.

Gradino per salire in cabina

Il gradino più ampio permette all'operatore di salire in cabina e uscirvi con facilità.

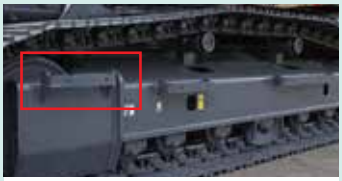

Gradino sul telaio inferiore (solo modello SK210D)

Un ulteriore gradino è installato sul lato del telaio del cingolo.

Chiamata unidirezionale

L'operatore è in grado di avvisare gli operai a terra senza togliere le mani dai comandi della macchina.

Pompa di riempimento del carburante (solo modello SK210D)

Per consentire rifornimenti di carburante con rapidità e sicurezza da una posizione eretta senza la necessità di salire sulla struttura superiore.

Cabina con due luci LED

Come luci di lavoro standard sono installate luci a LED ad alta luminosità e di lunga durata.

Braccio di sollevamento con due luci

Le luci di lavoro sono dotazioni standard su entrambi i lati del braccio.

Peso aggiuntivo

Il peso aggiuntivo garantisce una stabilità sostanziale, facilitando la presa e il sollevamento di oggetti pesanti come veicoli da rottamare.

Display multiplo a colori

Display multiplo a colori

Colori brillanti differenziano i vari grafici sullo schermo LCD in cabina. I grafici indicano il consumo di carburante, gli intervalli di manutenzione e molto altro.

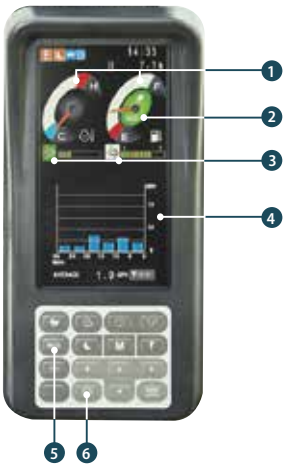

1. Gli indicatori analogici forniscono una lettura intuitiva del livello di carburante e della temperatura dell'acqua del motore
2. Il colore verde indica la modalità ECO selezionata o un funzionamento efficiente nelle altre modalità
3. Accumulo di particolato (a sinistra, solo SK210D) / livello di DEF (destra)
4. Consumo di carburante / telecamera posteriore
5. Tasto della modalità di scavo
6. Tasto di visualizzazione monitor

Avviso di prevenzione delle interferenze in cabina

Consumo di carburante

Manutenzione

Sistema energeticamente efficiente

Modalità ECO: progettata per il risparmio

La modalità ECO di Kobelco massimizza l'efficienza operativa del motore e degli altri componenti per migliorare il rendimento del carburante. È sufficiente premere un pulsante per selezionare la modalità operativa più adatta per l'attività in corso e per le condizioni lavorative.

Funzionamento ottimale con tre modalità

H Modalità H • • • Massima potenza per la massima produttività nei lavori più impegnativi

S Modalità S • • • Equilibrio ideale fra produttività ed efficienza in termini di rendimento del carburante per un' ampia gamma di progetti di costruzione urbani

E Modalità ECO • • • Minimo consumo di carburante per progetti relativi a servizi pubblici e ad altri lavori che richiedono precisione

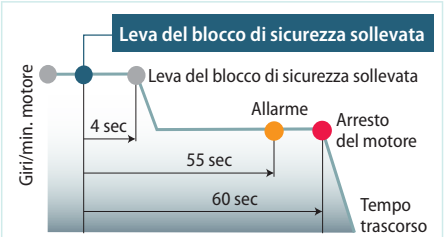

AIS (Auto Idle Stop)

Quando la leva di sicurezza rimane sollevata, il motore si arresta automaticamente dopo un tempo prestabilito. In questo modo si elimina lo spreco di carburante dovuto al funzionamento al minimo del motore nella fase di inattività, riducendo anche le emissioni di CO_2.

La nostra filosofia di lunga durata per mantenere le prestazioni a lungo termine

Telaio del corpo progettato per migliorare la robustezza

*Le aree verdi rappresentano i componenti del design specializzato.

Queste macchine sono dotate di telai rinforzati e aree di rotazione appositamente progettate a causa dei contrappesi maggiorati e dei bracci a ganascia. Questi rinforzi sono inseriti in fase di produzione della macchina per garantire durabilità e longevità. Dato che Kobelco produce macchine per demolizione da oltre 40 anni migliorandole costantemente, è perfettamente consapevole delle sollecitazioni a cui la macchina è sottoposta. Rafforzando le aree interessate fin dall'inizio, evita le rotture e riparazioni a cui sono soggette le unità più leggere della concorrenza.

Il telaio è rafforzato dalla fabbrica per supportare contrappesi maggiorati.

Telaio superiore

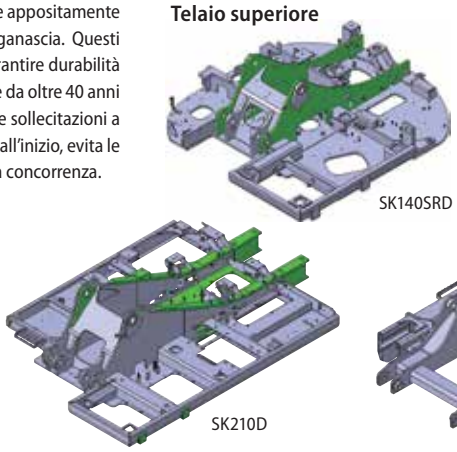

Telaio inferiore

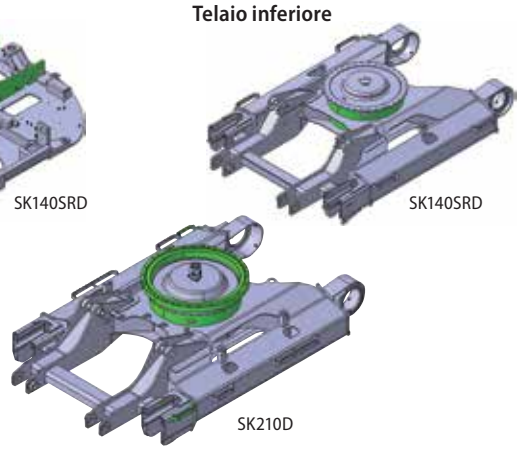

Accessori più robusti e duraturi progettati e installati in fabbrica

*Le aree verdi rappresentano i componenti del design specializzato.

Il braccio di movimentazione HD e il braccio di sollevamento, sui lati destro, sinistro e anteriore, sono dotati di piastre di acciaio spesse per resistere alla torsione. I lati e il retro dei bracci sono rinforzati con piastre spesse e sono presenti protezioni all'estremità del braccio di scavo per rinforzarlo ulteriormente e proteggerlo dai danni.

Accessorio ad alta robustezza multifunzione per demolizione

Braccio di movimentazione HD

Braccio di sollevamento HD

La struttura ad hoc di fabbrica massimizza la durabilità riducendo i costi di manutenzione.

Protezioni del cilindro del braccio di sollevamento

Protezione del cilindro del braccio rinforzato con struttura scatolare

Cilindro del braccio di demolizione

I cilindri del braccio per servizio pesante sono realizzati appositamente per le applicazioni di demolizione

Cilindro dell'accessorio per demolizione

Uso di cilindri dedicati con componenti per servizi pesanti

Valvole di sicurezza braccio di sollevamento / braccio di scavo

Standard: per evitare la caduta dei bracci di sollevamento e di scavo in caso di danneggiamento dei flessibili.

Telaio superiore con coperture di protezione

Coperture di protezione sotto il telaio superiore. Le protezioni rinforzate proteggono motore, sistema idraulico e postazione dell'operatore.

Protezione del giunto girevole

Protezione per servizi pesanti per componenti idraulici nell'area di rotazione / del giunto girevole.

Tappo del serbatoio del carburante a tenuta di polvere

Il tappo del serbatoio del carburante è rivestito di gomma per evitare che la polvere contamini il serbatoio.

Rastrelliera per stivali da lavoro

L'operatore può inserire gli stivali da lavoro sporchi nella rastrelliera esterna per mantenere la cabina più pulita.

KOMEXS

KOBELCO MONITORING EXCAVATOR SYSTEM

Supporto totale per macchine con la velocità e la precisione della rete

KOMEXS è un sistema basato su satelliti per ricevere le informazioni sulle macchine. Consente la gestione delle macchine in ogni luogo del mondo tramite Internet. I dati su posizione, carico di lavoro e diagnostica aiutano le attività aziendali.

Accesso diretto allo stato operativo

Dati sulla posizione

È possibile ottenere dati accurati sulla posizione anche da siti in cui le comunicazioni sono difficoltose.

Ore di funzionamento

Un confronto tra i tempi di funzionamento delle macchine in più cantieri mostra i cantieri con maggiore volume di lavoro e quelli più redditizi. Le ore di funzionamento in un cantiere possono essere registrate con precisione, per calcolare i tempi di utilizzo per le macchine a noleggio, ecc.

Dati sul consumo di carburante

I dati relativi al consumo di carburante e ai tempi di funzionamento al minimo, possono essere utilizzati per indicare i miglioramenti nel consumo.

Grafico delle operazioni

Il grafico mostra la suddivisione delle ore di lavoro tra categorie di operazioni differenti, tra cui scavo, funzionamento al minimo, traslazione e altre operazioni (N&B).

Dati di manutenzione e avvisi

Dati sulla manutenzione della macchina

Fornisce lo stato di manutenzione di macchine separate che lavorano su più cantieri. I dati sulla manutenzione vengono inoltre comunicati al personale dell'assistenza KOBELCO, per una pianificazione più efficiente della manutenzione periodica.

Sistema di sicurezza

Allarme di avvio motore

Invia una notifica se il motore è avviato fuori dagli orari predefiniti.

Allarme relativo all'area

Invia una notifica se la macchina esce dall'area predefinita.

Filtro iNDr

Il sistema di raffreddamento comprende un filtro antipolvere iNDr per facilitare il processo di pulizia giornaliero del sistema. (Solo SK140SRD)

Schermi amovibili per facilitare la pulizia

Schermi facilmente amovibili per evitare l'intasamento del sistema di raffreddamento. (Solo SK210D)

Filtro dell'olio idraulico

Il filtro utilizza un materiale di filtraggio in vetro con straordinarie capacità di filtrazione e lunga durata.

Spazio per la manutenzione

Lo spazio superiore offre una comoda piattaforma per gli interventi di manutenzione all'interno del cofano motore.

SK140SRD Macchina per demolizione multifunzione

Motore

Modello	ISUZU AR-4JJ1XASK-02
Tipo	4 tempi, raffreddato ad acqua, valvola in testa, verticale in linea, tipo a iniezione diretta con turbocompressore. Certificazione Tier IV.
N. di cilindri	4
Alesaggio e corsa	95,4 mm x 104,9 mm
Cilindrata	2,999 l
Potenza di uscita nominale	71,3 kW / 2.000 giri/min (ISO 9249 : con ventola)
	78,5 kW / 2.000 giri/min (ISO 14396 : senza ventola)
Coppia massima	347 N-m / 1.800 giri/min (ISO 9249 : con ventola)
	375 N-m / 1.800 giri/min (ISO 14396 : senza ventola)

Sistema idraulico

Pompa	
Tipo	Due pompe a pistone a cilindrata variabile
Massimo flusso di scarico	2 x 130 l/min
	1 x 20 l/min
Taratura della valvola di scarico	
Circuiti di scavo (principale)	34,3 M Pa
Circuito di traslazione	34,3 M Pa
Circuito di rotazione	28,0 M Pa
Circuito di comando pilota	5,0 MPa
Circuito per cesoia (demolitore)	Apertura e chiusura 24,5 MPa In rotazione 20,6 MPa
Circuito del braccio a ganascia	Apertura e chiusura 24,5 MPa Sollevamento e abbassamento 24,5 MPa
Valvola di controllo principale	8 bobine
Scambiatore di calore dell'olio	Tipo raffreddato ad aria

Sistema di rotazione

Motore di rotazione	Axial piston motor
Freno di stazionamento	Oil disk brake, hydraulic operated automatically
Velocità di rotazione	11,0 giri/min
Coppia di rotazione	39,9 kN-m (SAE)
Raggio di rotazione posteriore	1.600 mm
Raggio minimo di rotazione anteriore	2.140 mm

Sistema di traslazione

Motori di traslazione	2 motori a pistoni assiali a 2 velocità
Freni di traslazione	Freno idraulico per motore
Freni di stazionamento	Freno a disco a bagno d'olio per motore
Pattini di traslazione	44 pattini (da ciascun lato)
Velocità di traslazione	5,6 / 3,4 km/h
Forza di trazione alla barra	138 kN (SAE J 1309)
Pendenza superabile	70% {35°}

Capacità serbatoi per rifornimento carburante e lubrificanti

Serbatoio carburante	190 l
Sistema di raffreddamento	9,0 l
Olio motore	13,0 l
Riduttore di velocità per traslazione	2 x 2,1 l
Riduttore di velocità per rotazione	1,65 l
Serbatoio dell'olio idraulico	Livello olio nel serbatoio 79,3 l
	Sistema idraulico 168,0 l
Serbatoio DEF/AdBlue	33,9 l

Caratteristiche del braccio a ganascia

Forza di schiacciamento (dente del braccio a ganascia sul retro)	324 kN
Forza di schiacciamento (dente del braccio a ganascia sul davanti)	216 kN
Forza di bloccaggio (presa del braccio a ganascia)	137 kN

Peso operativo e pressione al suolo

Larghezza pattini	500 mm
Pressione al suolo	63 kPa
Peso in esercizio	20.100 kg

SK210D Macchina per demolizione multifunzione / Macchina per demolizione auto

Motore

Modello	HINO J05EUM-KSSC
Tipo	Motore diesel a 4 tempi, a iniezione diretta, raffreddato ad acqua con turbocompressore e intercooler. (Conforme alle norme EU (NRMM) Stage IV, EPA Tier IV Final)
N. di cilindri	4
Alesaggio e corsa	112 mm x 130 mm
Cilindrata	5,123 l
Potenza di uscita nominale	119 kW / 2.000 giri/min (ISO 9249 : con ventola)
	124 kW / 2.000 giri/min (ISO 14396 : senza ventola)
Coppia massima	640 N-m / 1.600 giri/min (ISO 9249 : con ventola)
	660 N-m / 1.600 giri/min (ISO 14396 : senza ventola)

Sistema idraulico

Pompa	
Tipo	Due pompe a cilindrata variabile + una pompa a ingranaggi
Massimo flusso di scarico	2 x 220 l/min
	1 x 20 l/min
Taratura della valvola di scarico	
Circuiti di scavo (principale)	34,3 MPa
Circuito di traslazione	34,3 MPa
Circuito di rotazione	29,0 MPa
Circuito di comando pilota	5,0 MPa
Circuito per cesoia (demolitore)	Apertura e chiusura 24,5 MPa In rotazione 20,6 MPa
Circuito del braccio a ganascia	Apertura e chiusura 24,5 MPa (Solo macchina per demolizione multifunzione) Sollevamento e abbassamento 24,5 MPa
Valvola di controllo principale	8 bobine
Scambiatore di calore dell'olio	Tipo raffreddato ad aria

Sistema di rotazione

Motore di rotazione	Motore a pistone assiale
Freno di stazionamento	Freno a disco a bagno d'olio, idraulico ad azionamento automatico
Velocità di rotazione	12,7 giri/min
Coppia di rotazione	71,5 kN-m (SAE)
Raggio di rotazione posteriore	2.910 mm
Raggio minimo di rotazione anteriore	3.540 mm

Sistema di traslazione

Motori di traslazione	2 motori a pistoni assiali a 2 velocità
Freni di stazionamento	Freno a disco a bagno d'olio per motore
Pattini di traslazione	46 pattini (da ciascun lato)
Velocità di traslazione	6,0 / 3,6 km/h
Forza di trazione alla barra	229 kN (SAE J 1309)
Pendenza superabile	70 % {35°}

Capacità serbatoi per rifornimento carburante e lubrificanti

Serbatoio carburante	320 l
Sistema di raffreddamento	19 l
Olio motore	20,5 l
Riduttore di velocità per traslazione	2 x 5,3 l
Riduttore di velocità per rotazione	2,7 l
Serbatoio dell'olio idraulico	Livello olio nel serbatoio 140 l
	Sistema idraulico 244 l
Serbatoio DEF/AdBlue	83 l

Caratteristiche del braccio a ganascia

Forza di schiacciamento (dente del braccio a ganascia)	333 kN (Macchina per demolizione multifunzione)
Forza di bloccaggio (presa del braccio a ganascia)	177 kN (Macchina per demolizione multifunzione)
Forza di pressione (punta del braccio a ganascia)	83 kN (Macchina per demolizione auto)

Peso operativo e pressione al suolo

Larghezza pattini	600 mm
Pressione al suolo	67 kPa (Macchina per demolizione multifunzione) 62 kPa (Macchina per demolizione auto)
Peso in esercizio	30.000 kg (Macchina per demolizione multifunzione) 27.400 kg (Macchina per demolizione auto)

Dimensioni

Aree di lavoro

SK140SRD

Macchina per demolizione multifunzione

Unità: mm

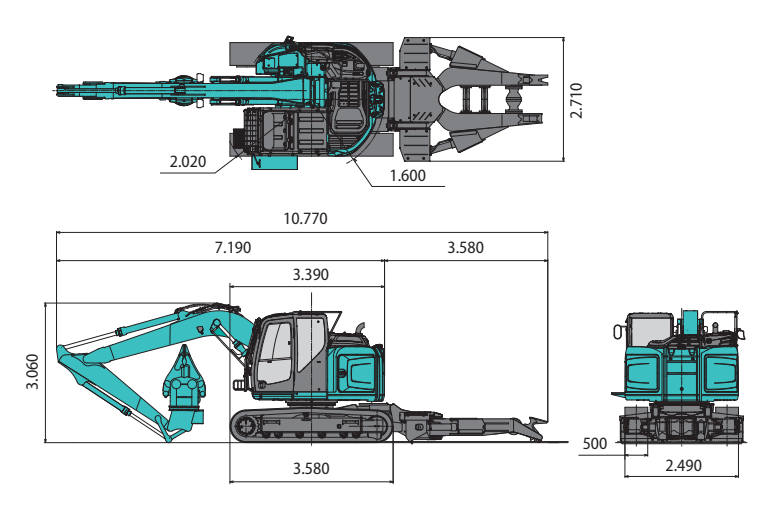

Macchina per demolizione multifunzione

Unità: mm

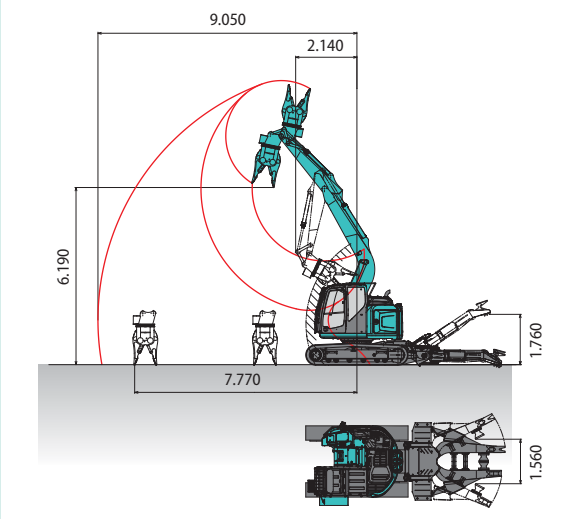

SK210D

Macchina per demolizione multifunzione

Unità: mm

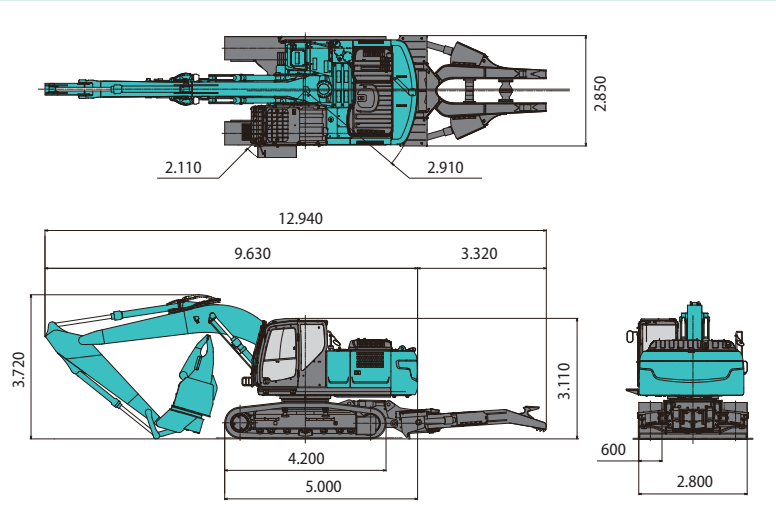

Macchina per demolizione multifunzione

Unità: mm

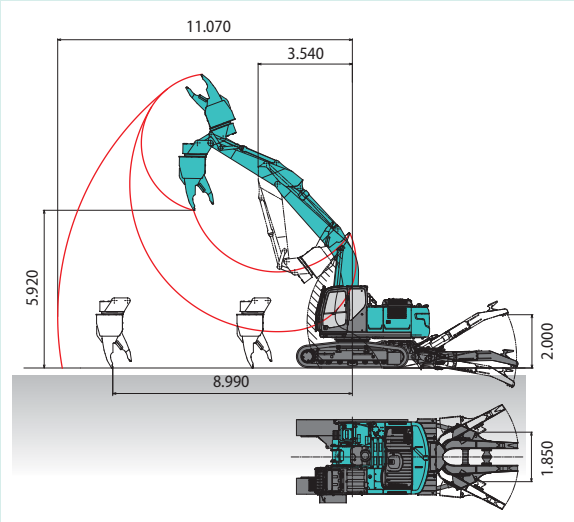

Macchina per demolizione auto

Unità: mm

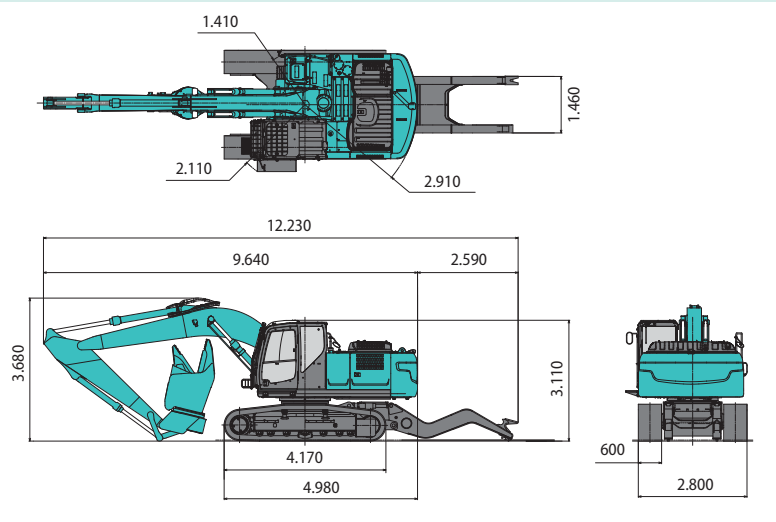

Macchina per demolizione auto

Unità: mm

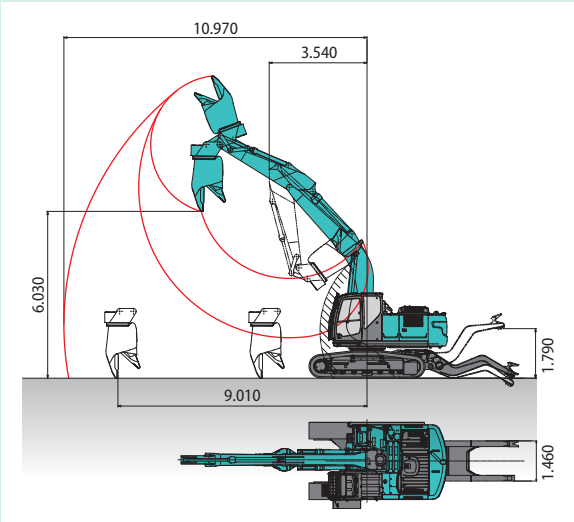

Accessori anteriori

Modello		KHE750PR-2	KVE720PR	KV800PR
Macchina		SK140SRD	SK210D	SK210D
Peso		940 kg	1.850 kg	2.100 kg
Forza di taglio (centro della lama)		255 kN	539 kN	882 kN
Forza di schiacciamento (dente - punta della ganascia)		88,3 kN	196 kN	372 kN
Pressione operativa	Apertura / chiusura	24,5 MPa	29,4 MPa	29,4 MPa
	Rotazione	17,7 MPa	14,7 MPa	14,7 MPa

Cesoia

Unità: mm

Cesoia per demolizione multifunzione
KHE750PR-2

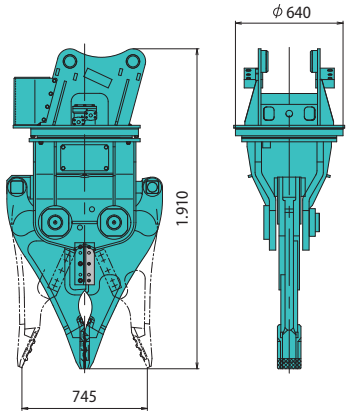

Unità: mm

Cesoia per demolizione multifunzione
KVE720PR

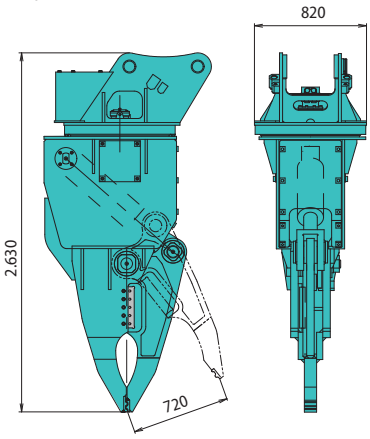

Unità: mm

Cesoia per demolizione di auto
KV800PR

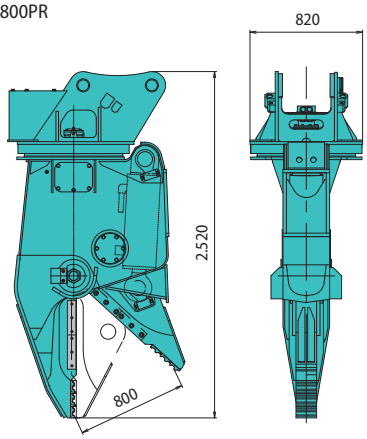

DOTAZIONI STANDARD

MOTORE

SK140SRD

- Motore diesel ISUZU AR-4JJ1XASK-02 Tier IV con turbocompressore e intercooler
- Due batterie da 12 volt 80Ah
- Motorino di avviamento 24V-5kW
- Alternatore 50 amp

SK210D

- Motore diesel HINO J05EUM-KSSC Tier IV con turbocompressore e intercooler
- Due batterie da 12 Volt, 96Ah
- Motorino di avviamento 24V-5kW
- Alternatore 60 amp

FUNZIONALITÀ COMUNI

- Decelerazione automatica del motore
- Accelerazione motore proporzionale
- Schermo amovibile per la pulizia
- Filtro dell'aria a doppio elemento
- Spegnimento automatico del motore per bassa pressione dell'olio
- Radiatori affiancati per olio, fluido idraulico e motore

SISTEMA IDRAULICO

- Radiatore dell'olio idraulico
- Indicatore delle condizioni del filtro per l'olio idraulico

SISTEMA DI ROTAZIONE E SISTEMA DI TRASLAZIONE

- Sistema antirimbalzo per la rotazione
- Traslazione a due marce con riduzione automatica della marcia
- Maglie dei cingoli sigillate e lubrificate
- Tensionatori dei cingoli lubrificati
- Freno automatico per la rotazione

SPECCHIETTI, LUCI E TELECAMERA

- Due specchietti retrovisori
- Telecamera posteriore
- Telecamera sul lato destro, monitor aggiuntivo
- Tre luci di lavoro frontali (1 sulla struttura superiore, 2 sulla cabina)
- Due luci di lavoro anteriori per l'accessorio

CABINA E COMANDI

- Due leve di comando, azionabili dall'operatore
- Luce cabina (interna)
- Gancio appendiabiti (solo SK140SRD)
- Ampio portatazza
- Tappetino staccabile in due parti
- Sedile a sospensione pneumatica con braccioli
- Cintura di sicurezza retrattile (solo SK140SRD)
- Corrimano per accesso in cabina e al vano motore
- Riscaldamento e sbrinatore
- Tergicristallo intermittente per parabrezza con due ugelli lavacristallo

- Finestra sul tettuccio
- Protezione anteriore (protezione su 2 lati di tipo a griglia)
- Protezione sul tettuccio di livello II (conforme a ISO10262)
- Vetro di sicurezza atermico con cristallo stratificato
- Finestrino anteriore con apertura a trazione e parte inferiore amovibile
- Monitor a schermata multipla di facile lettura
- Climatizzatore automatico
- Martelletto per l'uscita di emergenza
- Radio stereo AM/FM con altoparlanti
- Presa di alimentazione 12V
- AUX, USB, Bluetooth
- Gradino per salire in cabina

- Valvola di sospensione braccio di sollevamento / braccio di scavo
- Sistema di prevenzione delle interferenze in cabina
- Protezione 9 mm di spessore per giunto girevole
- Telaio superiore di 6 mm di spessore, sotto coperture di protezione
- Coperture del motore di traslazione rinforzate
- Circuiti e tubazioni ausiliari per rotazione e N&B
- Protezioni del cilindro del braccio di sollevamento
- Rastrelliera per stivali da lavoro
- Chiamata unidirezionale
- KOMEXS
- Contrappeso maggiorato (+1.670 kg) (solo SK210D)
- Contrappeso aggiuntivo (+580 kg) (solo SK140SRD)

DOTAZIONI OPZIONALI

- Schermo anteriore (protezione a 2 lati di tipo a rete)
- Pattini piatti
- Allarme di traslazione
- Protezione anteriore della cabina in policarbonato
- Barriera di protezione estesa (solo per SK210D)

Nota: il presente catalogo può contenere accessori e dotazioni opzionali non disponibili nell'area dell'utente. Inoltre, può contenere fotografie di macchine con specifiche tecniche diverse da quelle delle macchine vendute nell'area dell'utente. Rivolgersi al distributore KOBELCO più vicino per gli articoli richiesti.
Per l'uso di questa macchina in lavori di demolizione sono necessarie dotazioni speciali. Prima dell'utilizzo, contattare il rivenditore KOBELCO.
In conformità alla politica KOBELCO per il costante miglioramento dei prodotti, tutti i progetti e le specifiche tecniche sono soggetti a modifica senza preavviso.
Copyright **KOBELCO CONSTRUCTION MACHINERY CO., LTD.** È vietata la riproduzione di qualsiasi parte del presente catalogo in qualsivoglia maniera senza notifica.

KOBELCO CONSTRUCTION MACHINERY EUROPE B.V.
Veluwezoom 15
1327 AE Almere
Paesi Bassi
www.kobelco-europe.com

Per eventuali domande, contattare:

November 2018 | POD0140